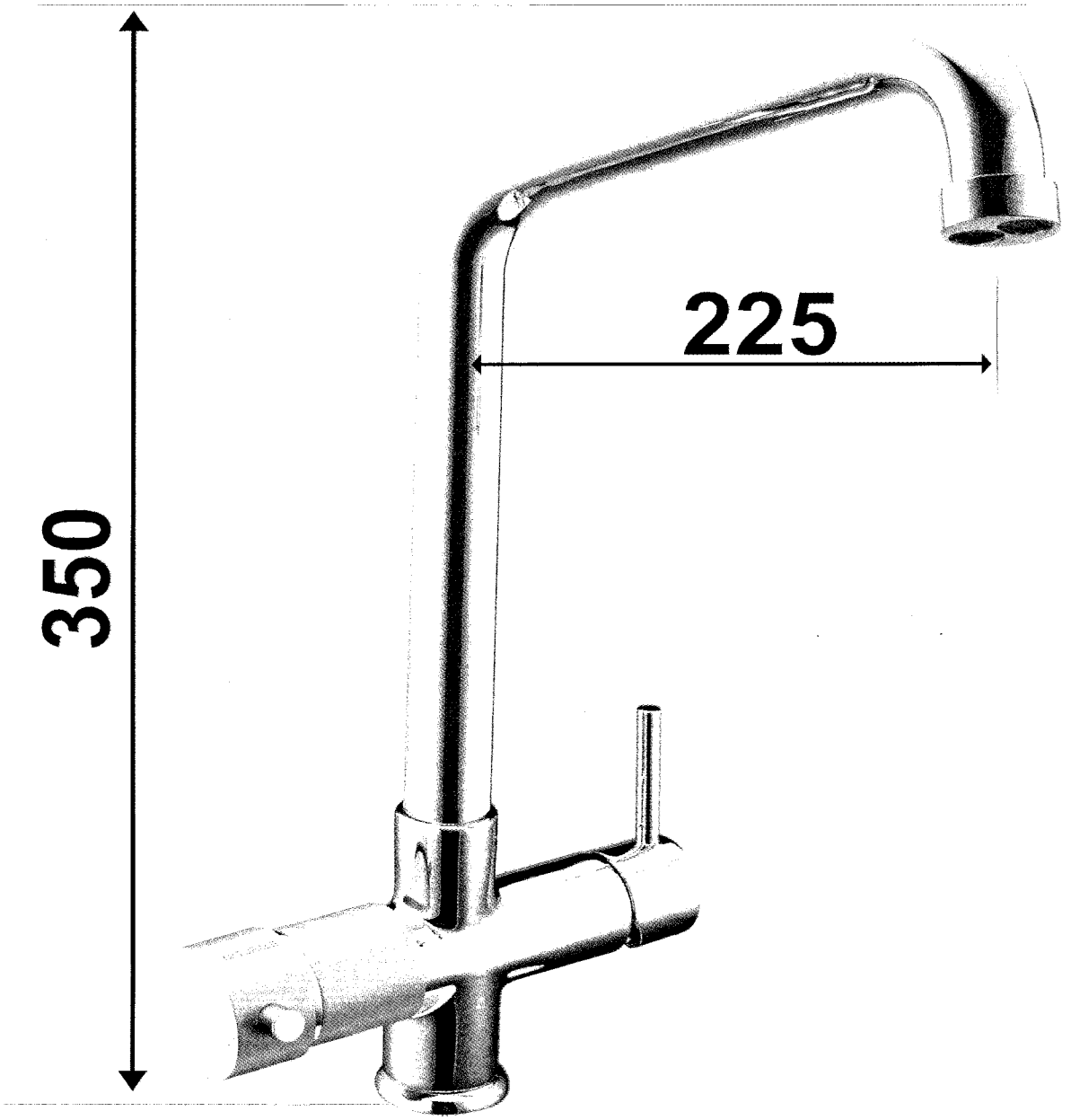

BAGNO
ITALIANO