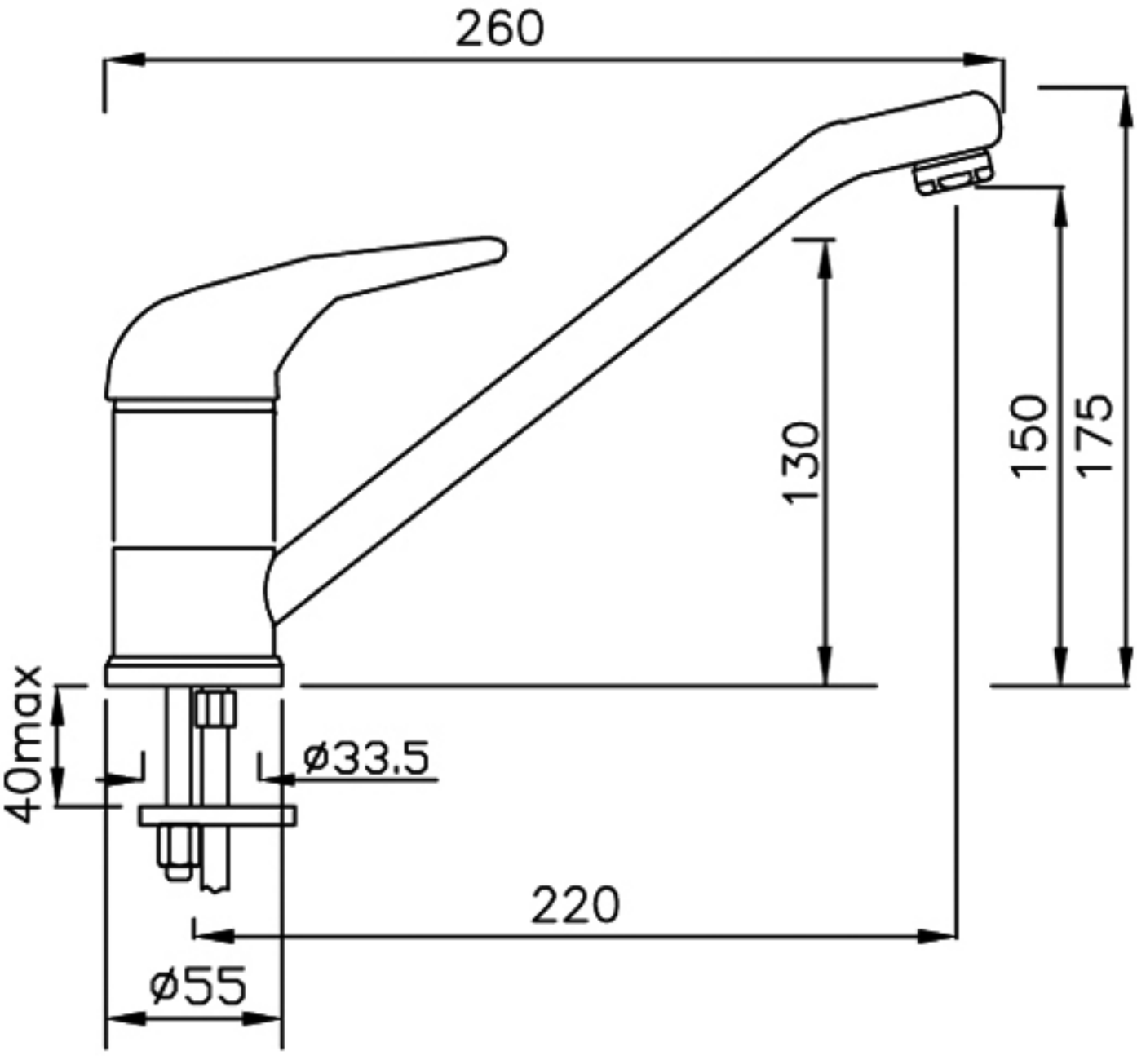
260
130
150
175
40max
ø33.5
220
ø55